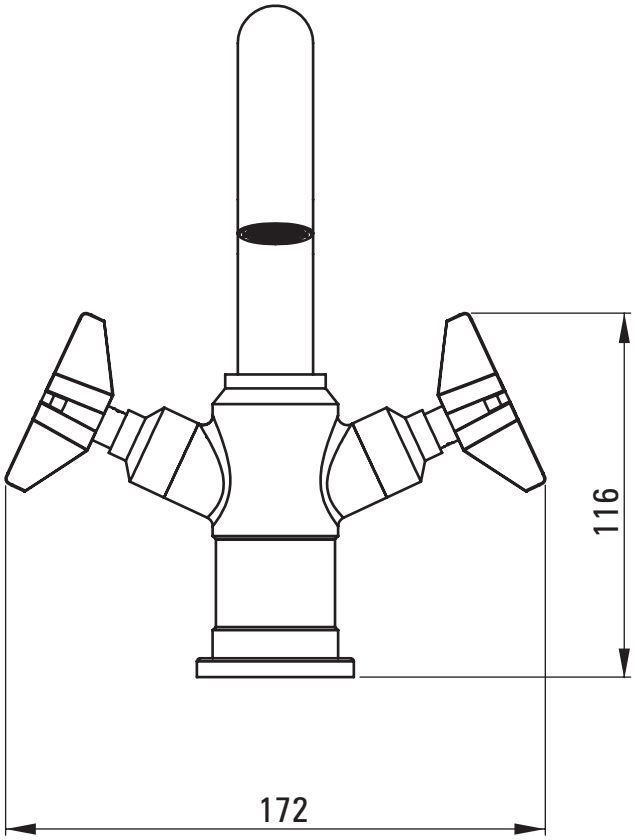
116
172

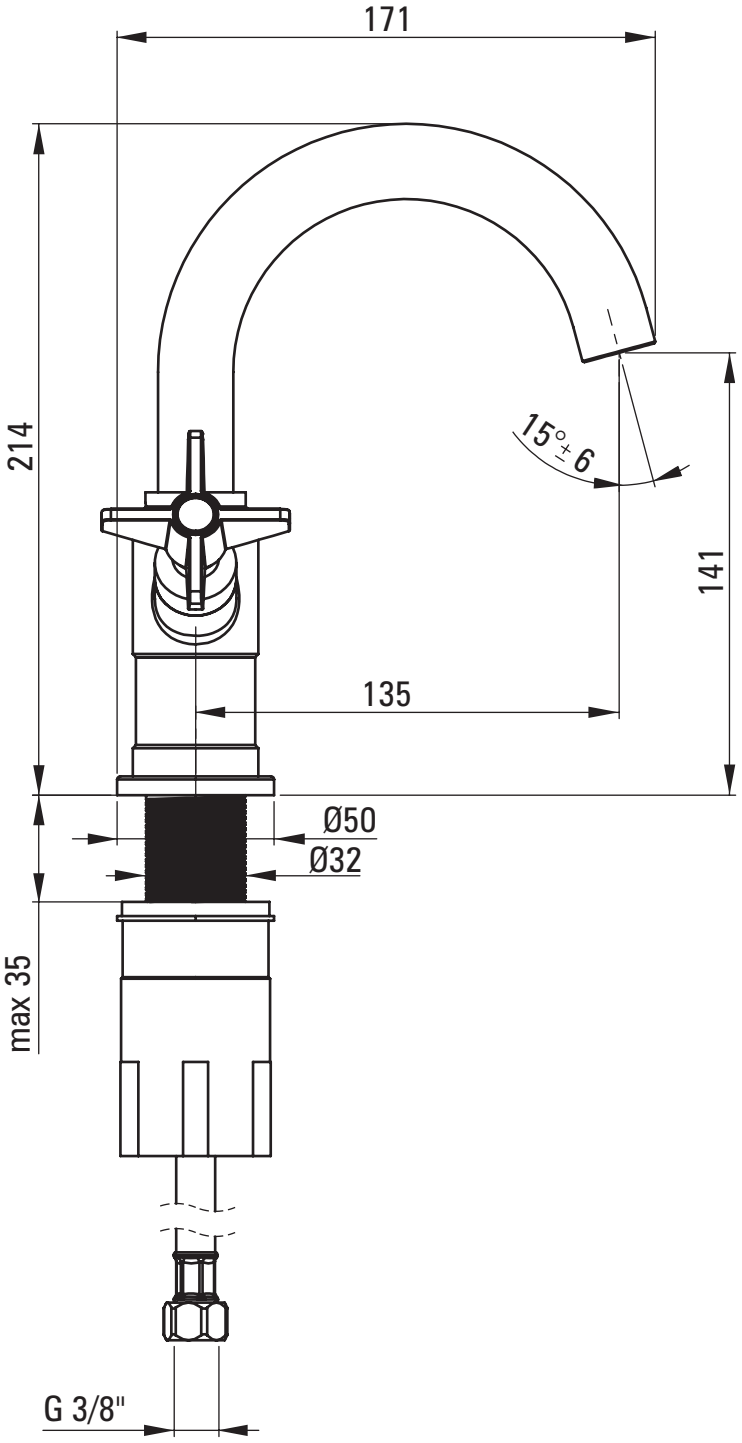
171
214
15°±6
141
135
Ø50
Ø32
max 35
G 3/8"